Chinese(Traditional)
HS-2337K卷发棒说明书
产品使用前请读完本手册
技术参数：

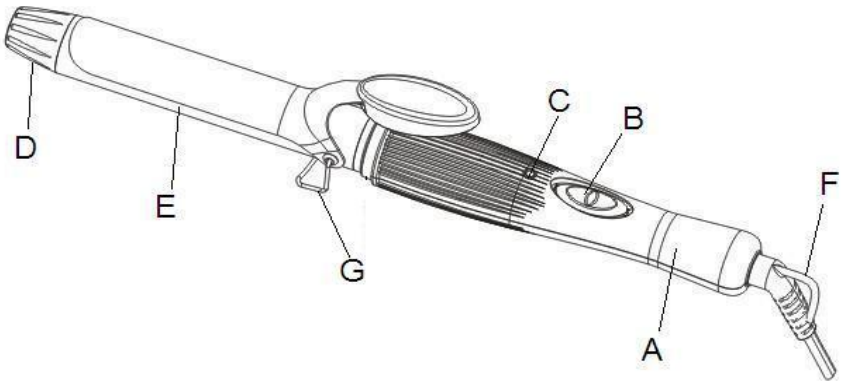

A-手柄
B-开关
C-指示灯
D-冷却尖端
E-卷发用圆锥钳：ø25毫米
F-电源线
G-支架
卷发基本要素
1. 将卷发钳电线插入任何家用电源插座。按下开关板至“开”状态，指示灯将会亮起。卷发钳会快速加热。然后按下开关板至“关”状态，指示灯就会熄灭。

2.头发均匀分区打湿或吹干，并且在造型前梳顺头发。按下自动按钮并将卷发钳置于头发中上部分，并将头发均匀散开在盖子和卷筒之间。轻轻滑动卷发钳至发尾。避免使发尾卷曲，确保它们沿着想要的卷曲方向缠绕在盖子下方。若想要向下内卷的发型，始终记住将盖子放在头发的上面；若想要外卷的发型，将盖子放在头发的下面。

3.
将头发卷到想要卷到的位置，注意不要让卷发钳接触到头皮。保持在固定位置5-
8分钟，这取决于您的发质及头发长度。想要紧些、有弹性的卷发，就卷较少的头发。想要松一些、自然弧度的卷发，就卷较多的头发。

4.
想要移除卷发钳，就按下自动卷发开关并拉出卷发钳。为了“固定”卷曲，在其冷却前不要梳头发。

保养与维护

1.该卷发棒专为家庭使用设计。在清洁前，拔掉该产品的插头。该产品必须在冷却的情况下进行清洁。

2.使用用水稍微湿润过的柔软的非研磨布来擦拭造型筒的表面。不要让水或任何其他液体进入该卷发棒的手柄中。其他维护应由合格的服务中心来处理。

3.该产品在处于发热或插电的情况下不应进行存放。在不使用时，让卷发棒冷却，然后放回盒中并存放在儿童接触不到的安全干燥的地方。不要将电线缠绕在卷发棒上，这会导致电线过早磨损和折断。
注意事项
1.该卷发棒不适用于体能、感官能力或智能低下的人群（包括儿童），或缺乏相关经验和知识的人群使用，除非他们是在能对其安全负责的人的监督或指导下使用该卷发棒。
2.使用电器产品时，特别是儿童在场时，应采取基本的安全预防措施。
3.不要在浴缸、淋浴器、水盆或其他含水容器附近使用该卷发棒
4. 注意避免已加热的卷发筒表面与脸部和颈部的皮肤接触。
5.将卷发棒收起来之前，不要将热的卷发钳放在任何热敏感表面，直到其冷却。
7.只有在该卷发棒不插电并完全冷却的情况下才能更换刷子。
7.在存放该卷发棒时，确保其是不插电的，并不要将电源线缠绕在卷发钳上。

8.该卷发棒不适用于商业用途。
9.当卷发棒被儿童或残疾人士使用或在他们附近使用时，严密监督是有必要的。将卷发棒存放在儿童接触不到的地方。
10.插电时，不要使卷发钳无人照管。
11.如果电线损坏，请勿使用。如出现任何损坏，请立即停止使用。该卷发棒配有一根旋转电线，当其损坏时，必须更换一根同类型的旋转电线；将卷发棒退回零售商进行处理。
12.始终要确保使用的电压符合该卷发棒的电压。
13.如果电源线损坏，其必须由制造商、服务代理或类似有资格的人进行更换，以避免危险事故的发生。
14.应对儿童进行监督以确保他们不会接触该卷发棒。
宣告：本说明书无法完全排除文字及技术上疏漏或误植之可能，此种错误或疏漏将于新版予以修正。本说明书之全部内容，本公司有随时修改之权利及义务，且不另行通知。

English
HS-2337K Curling iron Instructions
Product use only after reading the manual!
TECHNIC DATA:

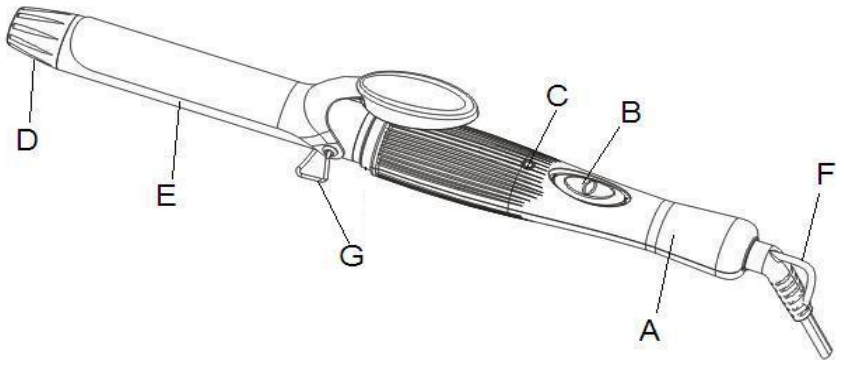

A- Handle
B- Switch
C- Indicator
D- Cool tip
E- Curling conic tong:ø25mm
F- Power cord
G- Stand

CURLING BASICS

1. Plug the curling tong cord into any household outlet. Push the switch plate to "ON", the indicator light will be illuminated. The tong will heat up very quickly. Push the switch plate to "OFF", the light will go off.

2. Section damp or dry hair evenly, and comb through before styling. Pressing the automatic button and placing curling tong midway up the hair section and spread hair evenly between spoon and barrel. Gently slide curling tong down to hair ends. To avoid crimped ends, make sure they are securely wound under the spoon in the direction of the desired curl. Remember always place the spoon on top of a section when making a curl you want rolled under ; place the spoon under the section when making a flip style .

3. Wind the hair up as far as you want it curled, being careful not to let the tong touch the scalp. Hold in place for 5-8 seconds depending on the texture and length of your hair. For tighter, bouncier curls, roll less hair. For loose, free-flowing curls, roll more hair.

4. To remove curling tong press the automatic curl release and pull tong away. To “set” the curl, do not comb or brush hair until it cools.

CARE AND MAINTENANCE

1.This appliance is intended for household use. Unplug product before cleaning. The product must be cleaned only when cool.

2.Use a soft non-abrasive cloth that is slightly dampened with water to wipe styling barrel surface. Do not allow water or any other liquid to get into the handle of the iron. Any other servicing should be performed by a qualified service center.

3.The product should not be stored while hot or plugged in. When not in use, allow curling iron to cool, then simply put back in the box and store out of reach of children in safe, dry location. Never wrap the cord around the curling iron. This could cause the cord to wear prematurely and break.
Notes
1.This appliance is not intended for use by persons (including children) with reduced physical, sensory or mental capabilities, or lack of experience and knowledge, unless they have been given supervision or instruction concerning use of the appliance by a person responsible for their safety.
2.When using electrical appliances. especially when children are present, basic safety precautions should always be followed。
3.DO NOT USE THIS APPLIANCE NEAR BATHTUBS, SHOWERS, BASINS OR OTHER VESSELS CONTAINING WATER
4.Take care to avoid contact between the hot surface of the barrel and the skin of the face and neck.
5.Do not place the hot curling tong on any heat sensitive surface until cool before storing away.
6.Only change brush attachment when the unit is unplugged and completely cool.
7.When storing the unit make sure it is unplugged, do not wind the supply cord around the curling tong.

8.This appliance is not intended for commercial use.
9.Close supervision is necessary when any appliance is used by, on or near children or people with a disability. Store out of children's reach.
10.Do not leave the curling tong unattended when plugged in.
11.Do not use if the cord is damaged. In the event of damage discontinues use immediately. This curling iron is equipped with a swivel cord which must, when damaged, be replaced by a swivel cord of the same type; Return the appliance to your retailer who will deal with it.
12.Always ensure the voltage to be used corresponds to the voltage on the unit.
13. If the supply cord is damaged, it must be replaced by the manufacturer, its service agent or similarly qualified persons in order to avoid a hazard.
14. Children should be supervised to ensure that they do not play with the appliance.
Declaration: The possibility of omissions or mistakes in the writing and technical aspects of this manual can not be completely ruled out; such errors or omissions will be corrected in a subsequent edition. The Company has the right and obligation to change any content of this manual at any time without notice.

Greek (Ελληνικά)
Οδηγίες χρήσης για το ψαλίδι για μπούκλες HS-2337K
Παρακαλούμε χρησιμοποιήστε το προϊόν μόνο αφού διαβάσετε τις οδηγίες.
Τεχνικά στοιχεία:
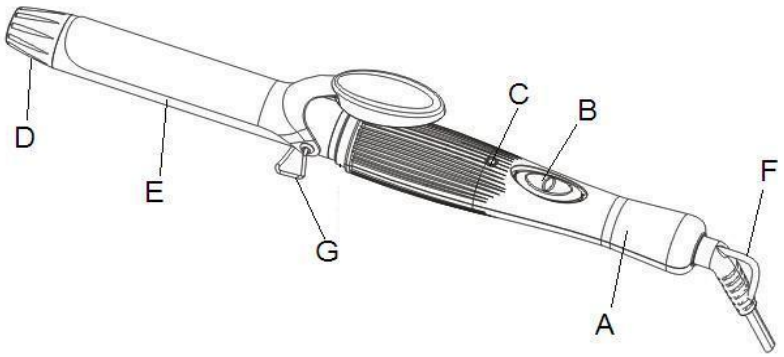
A. Λαβή
B. Διακόπτης
C. Φωτεινή ένδειξη
D. Ακροφύσιο
E. Λαβίδα ø25mm
F. Καλώδιο ρεύματος
G. Στήριγμα
Βασικές οδηγίες για μπούκλες
1. Βάλτε τη συσκευή στην πρίζα. Γυρίστε τον διακόπτη στο ON, και η φωτεινή ένδειξη θα ανάψει. Η λαβίδα θα θερμανθεί πολύ γρήγορα. Γυρίζοντας τον διακόπτη στο OFF, η φωτεινή ένδειξη θα σβήσει.

2. Φροντίστε ώστε τα μαλλιά να είναι χτενισμένα/βουρτσισμένα πριν προχωρήσετε. Ξεχωρίστε το τμήμα από το οποίο θα ξεκινήσετε, πατήστε το αυτόματο κουμπί και τοποθετήστε τη συσκευή φροντίζοντας ώστε τα μαλλιά να απλώνονται κατά το δυνατόν ομοιόμορφα ανάμεσα στη λαβίδα και στο σώμα. Γλιστρήστε απαλά προς τις άκρες. Για να αποφύγετε πτυχωμένες άκρες, φροντίστε να είναι τυλιγμένες κάτω από τη λαβίδα προς την κατεύθυνση της επιθυμητής μπούκλας. Τοποθετήστε τη λαβίδα πάνω από τα μαλλιά για μπούκλες προς τα μέσα, και το αντίθετο για μπούκλες προς τα έξω.

3. Τυλίξτε το μαλλί για όσο μήκος θέλετε μπούκλες, με γάλη προσοχή ώστε η λαβίδα να μην ακουμπήσει στο κεφάλι. Κρατήστε για 5 έως 8 δευτερόλεπτα, ανάλογα με την υφή και το μήκος των μαλλιών. Εάν θέλετε μπούκλες πιο σφιχτές τυλίξτε λιγότερο μαλλί, ενώ για πιο ανάλαφρες και αεράτες τυλίξτε περισσότερο.

4. Για να απομακρύνετε τη συσκευή, πατήστε το αυτόματο κουμπί και απομακρύνετε. Μην χτενίσετε ή βουρτσίσετε τα μαλλιά μέχρι να κρυώσουν.

Φροντίδα και συντήρηση

1. Η συσκευή προορίζεται μόνο για οικιακή χρήση. Πάντα να τη βγάζετε από την πρίζα και πάντα να περιμένετε πρώτα να κρυώσει εντελώς πριν την καθαρίσετε.

2. Χρησιμοποιήστε ένα απαλό, πολύ ελαφρά υγρό πανί για τον καθαρισμό. Μην αφήσετε νερό ή άλλο υγρό να έρθει σε επαφή με τη συσκευή. Οποιαδήποτε επιπλέον συντήρηση θα πρέπει να γίνει σε εξειδικευμένο τεχνικό κέντρο.

3. Μην αποθηκεύετε τη συσκευή όσο είναι ακόμη ζεστή ή συνδεδεμένη στην πρίζα. Περιμένετε πρώτα να κρυώσει, μετά βάλτε την στο κουτί της και φυλάξτε τη σε μέρος στεγνό και καθαρό, μακριά από παιδιά. Ποτέ μην τυλίγετε το καλώδιο γύρω από τη συσκευή.
Σημειώσεις
1. Η συσκευή δεν πρέπει να χρησιμοποιείται από παιδιά ή άτομα με μειωμένες φυσικές ή νοητικές ικανότητες, παρά μόνο υπό συνεχή επιτήρηση και αφού έχουν δοθεί επαρκείς και ακριβείς οδηγίες χρήσης και ασφάλειας.
2. Πάντα να ακολουθείτε τους βασικούς κανόνες ασφαλείας που ισχύουν για οποιαδήποτε ηλεκτρική συσκευή, ειδικά όταν στο χώρο υπάρχουν και παιδιά.
3. ΜΗ ΧΡΗΣΙΜΟΠΟΙΕΙΤΕ ΤΗ ΣΥΣΚΕΥΗ ΚΟΝΤΑ ΣΕ ΜΠΑΝΙΕΡΑ, ΝΙΠΤΗΡΑ, ΝΕΡΟΧΥΤΗ, ΛΕΚΑΝΕΣ Ή ΔΟΧΕΙΑ ΠΟΥ ΠΕΡΙΕΧΟΥΝ ΝΕΡΟ.
4. Φροντίστε ώστε να μην έρθουν σε επαφή τα θερμά τμήματα της συσκευής με το πρόσωπο και το δέρμα γενικότερα.
5. Μην αφήνετε τη συσκευή να κρυώσει σε επιφάνεια που είναι ευαίσθητη στη θερμότητα.
6. Αλλάξτε το εξάρτημα βουρτσίσματος μόνο όταν η συσκευή είναι αποσυνδεδεμένη και έχει κρυώσει εντελώς.
7. Μην τυλίγετε το καλώδιο γύρω από τη συσκευή όταν την αποθηκεύετε.

8. Η συσκευή δεν προορίζεται για εμπορική χρήση.
9. Η συσκευή δεν πρέπει να χρησιμοποιείται από παιδιά ή άτομα με μειωμένες φυσικές ή νοητικές ικανότητες, παρά μόνο υπό συνεχή επιτήρηση και αφού έχουν δοθεί επαρκείς και ακριβείς οδηγίες χρήσης και ασφάλειας.
10. Μην αφήνετε τη συσκευή συνδεδεμένη στην πρίζα εάν πρόκειται να φύγετε από το χώρο.
11. Μην χρησιμοποιείτε τη συσκευή εάν το καλώδιο είναι φθαρμένο ή υποστεί ζημιά. Εάν αυτό συμβεί την ώρα που τη χρησιμοποιείτε, σταματήστε αμέσως. Εάν παραστεί ανάγκη, το καλώδιο πρέπει να αντικατασταθεί από ένα ίδιου τύπου και προδιαγραφών. Απευθυνθείτε στο κατάστημα από όπου το αγοράσατε σε κάθε περίπτωση.
12. Βεβαιωθείτε ότι η τάση ρεύματος εκεί που συνδέετε τη συσκευή είναι η ίδια με αυτή που αναγράφεται στη συσκευασία.
13. Εάν το καλώδιο υποστεί φθορά/ζημιά και πρέπει να αντικατασταθεί, αυτό πρέπει να γίνει από τον κατασκευαστή, εξουσιοδοτημένο service ή καταρτισμένο τεχνικό προσωπικό.
14. Μην επιτρέπετε στα παιδιά να παίζουν με τη συσκευή.
Δήλωση: Δεν μπορεί να αποκλειστεί παντελώς η πιθανότητα το παρόν εγχειρίδιο να περιέχει τυχόν παραλείψεις ή λάθη. Εάν όντως υφίστανται, θα διορθωθούν σε επόμενη έκδοση του παρόντος. Η εταιρεία διατηρεί το δικαίωμα και την υποχρέωση να μεταβάλλει το περιεχόμενο του παρόντος σε οποιοδήποτε χρόνο, χωρίς πρότερη ειδοποίηση.

Polish(Polski)
HS-2337K Instrukcja obsługi lokówki
Przed rozpoczęciem użytkowania należy przeczytać instrukcję!
SPECYFIKACJA:
A-uchwyt
B-włącznik
C-kontrolka
D-chłodząca końcówka
E-stożkowa klamra do lokowania: ø 25mm
F-przewód zasilający
G-stojak

PODSTAWOWE INFORMACJE DOTYCZĄCE LOKOWANIA

1. Kabel zasilający urządzenia należy podłączyć do gniazda. Po przesunięciu włącznika na pozycję „ON” zapali się kontrolka. Klamra bardzo szybko się rozgrzeje. Po przesunięciu włącznika na pozycję „OFF” kontrolka zgaśnie.

2. Równomiernie zmocz lub wysusz oraz wyczesz włosy przed rozpoczęciem stylizacji. Naciśnij przycisk oraz ustaw klamrę w środkowej części danej sekcji włosów, a następnie rozłóż je równomiernie pomiędzy łyżką a bębnem. Delikatnie przesuń klamrę do końcówek włosów. Upewnij się, że włosy są w pewny sposób umieszczone pod łyżką w kierunku, w którym będziesz je lokować. Pamiętaj, żeby w trakcie lokowania zawsze umieścić łyżkę na górnej części sekcji, którą chcesz zawinąć ku dołowi i umieść ją pod sekcją, jeśli chcesz ją zawinąć ku górze.

3. Wystylizuj włosy w pożądany sposób, uważając na to, aby nie dotknąć klamrą skóry głowy. Przytrzymaj w miejscu przez 5-8 sekund w zależności od rodzaju i długości twoich włosów. Aby uzyskać ściślejsze i bardziej sprężyste loki, lokuj włosy mniejszymi partiami. Aby uzyskać luźniejsze, bardziej naturalne loki, lokuj włosy większymi partiami.

4. Aby wyjąć klamrę, należy nacisnąć odpowiedni przycisk i ją wyciągnąć. Poczekaj aż włosy wystygną i dopiero wtedy wyczesz/wyszczotkuj, dlatego że pozwoli to na stworzenie trwalszych loków.

UŻYTKOWANIE I KONSERWACJA

1. Urządzenie nadaje się tylko do użytku domowego. Przed czyszczeniem należy odłączyć produkt od zasilania. Produkt można czyścić tylko po jego ochłodzeniu.

2. Użyj miękkiego, nieściernego materiału lekko zwilżonego wodą, aby wytrzeć powierzchnię cylindra lokówki. Nie pozwól na to, aby do wnętrza uchwytu dostała się woda lub inna ciecz. Wszystkie czynności serwisowe powinny zostać wykonane przez wykwalifikowane centrum serwisowe.

3. Produktu nie należy odkładać na przechowanie, jeśli jest on podłączony do prądu lub jeszcze nie ostygnął. Gdy z niej nie korzystasz, pozwól aby lokówka ostygła, a następnie włóż ją do pudełka i umieść w bezpiecznym, suczym i niedostępnym dla dzieci miejscu. Nigdy nie owijaj przewodu wokół lokówki. Może to spowodować jego przedwczesne zużycie się.
Uwagi
1. Urządzenie nie jest przeznaczone do użytku przez osoby (w tym również dzieci) o ograniczonych możliwościach motorycznych i umysłowych lub nieposiadających dostatecznego doświadczenia i wiedzy, chyba że znajdują się one pod nadzorem osoby odpowiedzialnej za ich bezpieczeństwo.
2. W trakcie korzystania z urządzeń elektrycznych, a zwłaszcza w obecności dzieci, należy przestrzegać podstawowych środków ostrożności.
3. ZABRANIA SIĘ KORZYSTANIA Z URZĄDZENIA W POBLIŻU WANIEN, PRYSZNICY, UMYWALEK ORAZ INNYCH NACZYŃ WYPEŁNIONYCH WODĄ.
4. Uważaj, aby nie dotknąć skóry twarzy i karku gorącą powierzchnią cylindra.
5. Nie stawiaj gorącej lokówki na powierzchniach wrażliwych na ciepło i poczekaj aż wystygnie, zanim odłożysz ją na bok w celu przechowywania.
6. Końcówkę wymieniać można tylko, gdy urządzenie jest odłączone od prądu i zdąrzyło ono ostygnąć.
7. Upewnij się, że urządzenie zostało odłączone od zasilania przed odłożeniem go na bok w celu przechowywania i nie owijaj przewodu zasilającego wokół lokówki.

8. Urządzenie nie nadaje się do użytku komercyjnego.
9. Jeżeli urządzenie używane jest przez dzieci lub osoby niepełnosprawne, należy wtedy uważnie je obserwować. Przechowuj poza zasięgiem dzieci.
10. Nie pozostawiaj włączonej lokówki bez opieki.
11. Nie należy używać, jeśli przewód jest uszkodzony. W przypadku uszkodzenia należy natychmiast przerwać użytkowanie. Lokówka została wyposażona w obrotowy przewód, który w razie uszkodzenia musi zostać zastąpiony identycznym rodzajem przewodu. Zwróć urządzenie sprzedawcy, aby zajął się on jego wymianą.
12. Upewnij się czy napięcie sieci odpowiada napięciu na urządzeniu.
13. Jeśli przewód zasilający jest uszkodzony, musi on zostać wymieniony przez producenta lub jego przedstawiciela serwisowego, lub osobę podobnie wykwalifikowaną w celu uniknięcia związanego z tym niebezpieczeństwa.
14. Należy nadzorować dzieci i upewniać się, że nie bawią się one urządzeniem.
Deklaracja: Nie można całkowicie wykluczyć możliwości wystąpienia braków lub błędów w tekście i specyfikacji technicznej w niniejszej instrukcji. Wszelkie błędy lub braki zostaną poprawione w kolejnym wydaniu. Producent ma prawo i obowiązek wprowadzania zmian w treści tej instrukcji w dowolnym momencie bez uprzedzenia.

German(Deutsch)
HS-2337K Lockenstab - Verwendung
Lesen Sie sich vor Verwendung des Produkts bitte diese Anleitung durch!
TECHNISCHE DATEN:
A- Griff
B- Schalter
C- Anzeige
D- Kühlspitze
E- Konischer Lockenstab: ø25mm
F- Stromkabel
G- Ständer
GRUNDLAGEN FÜR LOCKEN
1. Stecken Sie das Kabel des Lockenstabs in eine gewöhnliche Steckdose. Schalten Sie den Schalter auf "ON". Das Licht der Anzeige leuchtet auf. Der Stab erhitzt sich sehr schnell. Schalten Sie den Schalter auf "OFF". Das Licht der Anzeige erlischt.

2. Verteilen Sie feuchtes oder trockenes Haar gleichmäßig und kämmen Sie es, bevor Sie mit dem Styling beginnen. Drücken Sie die Automatisch-Taste, platzieren Sie den Lockenstab auf halbem Weg am Haarbereich und verteilen Sie das Haar gleichmäßig zwischen Löffel und Zylinder. Ziehen Sie nun den Lockenstab langsam bis zum Haarende. Um ein Kräuseln der Enden zu vermeiden bitte sicherstellen, dass diese sicher unter dem Löffel in Richtung der gewünschten Lockung gewickelt sind. Beachten Sie bitte, dass Sie den Löffel immer am oberen Abschnitt platzieren, wenn Sie die Locke erzeugen möchten, von der Sie möchten, dass sich diese unterhalb rollt; platzieren Sie den Löffel unterhalb dieses Abschnitts, wenn Sie einen Flip-Style erzeugen möchten.

3. Wickeln Sie das Haar so weit auf, wie Sie es gekräuselt möchten. Achten Sie dabei darauf, dass die Zange die Kopfhaut nicht berührt. Halten Sie diesem abhängig von der Textur und der Länge Ihres Haars, für 5-8 Sekunden. Rollen Sie für straffere, springende Locken weniger Haar auf. Rollen Sie für lose, frei-bewegliche Locken mehr Haar auf.

4. Zum Entfernen des Lockenstabs drücken Sie auf die Ausrollautomatilk und entfernen Sen Stab. Zum "legen" der Locke Haar nicht bürsten oder kämmen, bis sich dieses lockt.

PFLEGE UND WARTUNG

1.Gas Gerät ist für den Gebrauch im Haushalt vorgesehen. Trennen Sie das Produkt vor dem Reinigen vom Stromnetz. Das Produkt darf nur im abgekühlten Zustand gereinigt werden.

2.Verwenden Sie zum Abwischen des Styling-Zylinders ein weiches und nicht-scheuerndes, mit Wasser angefeuchtetes Tuch. Es darf kein Wasser oder andere Flüssigkeiten in den Griff des Eisens gelangen. Jegliche andere Wartungen müssen von einem qualifizierten Kundendienst durchgeführt werden.

3.Das Produkt darf nicht im heißen oder eingesteckten Zustand gelagert werden. Lassen Sie den Lockenstab bei Nichtverwendung abkühlen und stecken Sie diesen dann zur Aufbewahrung an einem sicheren, trockenen, und für Kinder unzugänglichen Ort einfach in die Box. Stromkabel niemals um den Lockenstab wickeln. Dies kann zu vorzeitigem Verschleiß und Bruch des Kabels führen.
Hinweise
1.Dieses Gerät ist nicht zur Verwendung von Personen (einschließlich Kindern) mit eingeschränkten physischen, sensorischen, oder geistigen Fähigkeiten, oder Mangel an Erfahrung und Wissen bestimmt, es sei denn, diese werden beaufsichtigt oder über die Verwendung des Geräts von einer für die Sicherheit verantwortlichen Person eingewiesen.
2.Bei der Verwendung von elektrischen Geräten müssen, insbesondere bei der Anwesenheit von Kindern, grundlegende Sicherheitsvorkehrung eingehalten werden。
3.GERÄT NICHT NAHE BADEWANNEN, DUSCHEN, WASCHBECKEN ODER ANDEREN BEHÄLTERN MIT WASSER VERWENDEN
4.Achten Sie darauf, dass die heißen Kontakte der Oberflächen des Zylinders nicht mit der Gesichtshaut und dem Nacken in Berührung kommen.
5.Den heißen Lockenstab vor der Lagerung nicht auf wärme empfindlichen Oberflächen ablegen.
6.Aufsteckbürste nur bei abgestecktem und komplett abgekühltem Gerät austauschen.
7.Bei der Lagerung des Geräts bitte sicherstellen, dass dieses abgesteckt ist. Kabel Sie um den Lockenstab wickeln.

8.Gas Gerät ist für den gewerblichen Gebrauch vorgesehen.
9.Bei Verwendung des Geräts durch, bei, oder neben Kindern oder Personen mit Behinderungen ist besondere Sorgfalt geboten. Gerät außerhalb der Reichweite von Kindern aufbewahren.
10.Eingesteckten Lockenstab nicht unbeaufsichtigt lassen.
11.Bei beschädigtem Kabel nicht verwenden. Im Falle einer Beschädigung muss die Verwendung sofort unterbrochen werden. Dieser Lockenstab ist mit einem drehbaren Kabel ausgestattet welches, bei Beschädigung, mit einem drehbaren Kabel des gleichen Typs ausgetauscht werden muss. Geben Sie das Gerät zu Ihrem Händler. Dieser wird sich darum kümmern.
12.Immer sicherstellen, dass die verwendete Spannung der Spannung auf dem Gerät entspricht.
13. Zur Verhinderung von Gefahren muss ein beschädigtes Kabel durch den Hersteller, einem Kundendienst oder ähnlich ausgebildeten Personen ersetzt werden.
14. Kinder sollten beaufsichtigt werden, um sicherzustellen, dass diese nicht mit dem Gerät spielen.

Erklärung: Die Möglichkeit von Auslassungen oder Fehlern in diesem Schriftstück und den technischen Aspekten in dieser Anleitung kann nicht komplett ausgeschlossen werden; solche Fehler oder Auslassungen werden in einer späteren Ausgabe korrigiert. Das Unternehmen hält sich das Recht und die Pflicht vor, jegliche Inhalte dieser Anleitung zu jeder Zeit und ohne vorherige Ankündigung zu ändern.

Czech(Česky)

Návod k použití kulmy na vlasy HS-2337K

Produkt se smí používat teprve po přečtení příručky!

TECHNICKÉ ÚDAJE:

A - Držadlo

B - Spínač

C - Indikátor

D - Chladná špička

E - Kadeřící kónické kleště: ø 25 mm

F - Napájecí šňůra

G - Stojan

ZÁKLADY KADEŘENÍ VLASŮ

1. Zapojte šňůru kadeřnické kulmy do kterékoli zásuvky ve své domácnosti. Přestavte deskový spínač do polohy "ON" ("ZAPNUTO"). Rozsvítí se světelný indikátor. Čelist kulmy se velmi rychle zahřeje. Přestavte deskový spínač do polohy "OFF" ("VYPNUTO"). Světelný indikátor zhasne.

2. Mokré i suché vlasy před úpravou rovnoměrně rozdělte a učešte. Stiskněte automatické tlačítko, vložte kulmu do prostřední části vlasů a rovnoměrně rozložte vlasy mezi "lžíci" a tyč. Zlehka posouvejte kulmu až ke konečkům vlasů. Abyste zamezili nerovnoměrnému pokroucení konců, zajistěte, aby byly bezpečně navinuty pod lžící ve směru požadovaného ohybu. Pamatujte, že při vytváření kadeře, kterou chcete zatočit směrem dolů, musíte lžíci dávat vždy nahoru na pramen vlasů; když chcete naopak vytvořit "flip style" (odstávající), dávejte lžíci dospodu pod pramen vlasů.

3. Naviňte vlasy až po místo, od kterého je chcete mít zakroucené, přičemž dávejte pozor, abyste se kulmou nedotkli pokožky hlavy. Podržte na místě na 5 až 8 sekund podle textury a délky vašich vlasů. Pro hustější a nepoddajnější kadeře natáčejte méně vlasů. Pro rozvolněné a volně plynoucí kadeře natáčejte více vlasů.

4. Až budete chtít kulmu zase odebrat, stiskněte tlačítko automatického uvolnění kadeře a odtáhněte kulmu. Chcete-li kadeř “nastavit”, nečešte a nekartáčujte vlasy, dokud nevychladne.

PÉČE A ÚDRŽBA

1. Tento spotřebič je určen k použití v domácnosti. Před čištěním vytáhněte produkt ze zásuvky. Tento produkt se smí čistit jen, je-li vychladlý.

2. Měkkým nedrhnoucím hadříkem mírně navlhčeným vodou otřete povrch natáčecí tyče. Neumožněte vniknutí vody ani žádné jiné kapaliny do rukojeti železa. Jakýkoli jiný servis smí provádět jen k tomu způsobilé servisní centrum.

3. Tento produkt by neměl být skladován horký ani zapnutý. Nepoužívanou kulmu ponechejte vychladnout a poté ji prostě dejte zpátky do krabice a uložte mimo dosah dětí na bezpečném a suchém místě. Šňůru nikdy neovíjejte kolem kulmy. Mohlo by to přivodit předčasné opotřebení a zničení šňůry.
Poznámky
1. Toto zařízení není určené k používání osobami (včetně dětí) se sníženými fyzickými, smyslovými či duševními schopnostmi či s nedostatkem zkušeností a znalostí, pokud jim osoba zodpovídající za jejich bezpečí neposkytla k používání spotřebiče dohled nebo návod.
2. Při používání elektrických zařízení, zejména za přítomnosti dětí, byste vždy měli dodržovat základní bezpečnostní opatření.
3. ZAŘÍZENÍ NEPOUŽÍVEJTE POBLÍŽ VAN, SPRCH, UMYVADEL ČI JINÝCH NÁDOB OBSAHUJÍCÍCH VODU
4. Dávejte pozor, abyste zamezili kontaktu mezi horkým povrchem válce a pokožkou obličeje a krku.
5. Horké natáčecí kleště neodkládejte prosím na povrchy citlivé na horko, dokud nebudou vychladlé pro uskladnění.
6. Kartáčový nástavec nasazujte jen, když bude přístroj odpojen od přívodu proudu a zcela chladný.
7. Při uskladňování přístroje zajistěte, aby byl odpojen od přívodu proudu. Přívodní šňůru neovíjejte kolem kulmy.

8. Tento spotřebič není určen k profesionálnímu použití.

9. Když jakýkoli spotřebič používají děti nebo osoby s postižením, nebo je-li používán na nich nebo poblíž nich, je nutný bezprostřední dohled. Skladujte mimo dosah dětí.

10. Je-li kulma připojena k přívodu proudu, neponechávejte ji bez dozoru.

11. Je-li poškozena šňůra, nepoužívejte spotřebič.
V případě poškození okamžitě přerušte užívání Tato kulma je vybavena výklopnou šňůrou, kterou je třeba v případě poškození vyměnit za výklopnou šňůru stejného typu; vraťte zařízení svému maloobchodnímu prodejci, který si s ním poradí.

12. Vždy dbejte na zajištění toho, aby napětí, které použijete, odpovídalo napětí uvedenému na jednotce.

13. Je-li poškozena přívodní šňůra, musí ji opravit výrobce, jeho servisní pobočka nebo jiná obdobně kvalifikovaná osoba, aby se zamezilo vzniku nebezpečí.

14. Nad dětmi musí být dohled, aby si se spotřebičem nehrály.

Prohlášení: V písemných a technických aspektech této příručky nelze vyloučit možnost nedostatků či chyb; takové chyby či nedostatky budou opraveny v následujícím vydání. Společnost má právo a povinnost jakýkoli obsah v této příručce kdykoli a bez upozornění změnit.

Slovakian(Slovenskej)
HS-2337K Vlasová kulma – Manuál
Používajte produkt až po prečítaní manuálu!
TECHNICKÉ DÁTA:
A- Rukoväť
B- Vypínač
C- Indikátor
D- Chladná špička
E- Kónické telo kulmy: ø 25mm
F- Napájací kábel
G- Stojan
ZÁKLADY KULMOVANIA
1. Zapojte kábel kulmy do ktorejkoľvek zásuvky v domácnosti. Zatlačte prepínač do polohy "ON", rozsvieti sa kontrolka. Kulma sa zahreje veľmi rýchlo. Zatlačte prepínač do polohy "OFF", kontrolka napokon zhasne.

2. Oddelite rovnomerne vlhké alebo suché vlasy a prečesajte ich pred štýlovaním. Po stlačení automatického tlačidla a umiestnení kulmy na pol cesty nahor do sekcie vlasov, prestrite vlasy rovnomerne medzi lyžicu a valček. Jemne zasuňte kulmu až po končeky vlasov. Aby sa zabránilo zvlneným končekom, uistite sa, že sú pevne navinuté pod lyžicou v smere požadovanej kučery. Nezabudnite vždy umiestniť lyžicu nahor zväzku pri vytváraní kučery, ktorú chcete vinúť vo spod; umiestnite lyžicu pod zväzkom pri vytváraní flip-štýlu.

3. Namotajte vlasy až tak ďaleko, ako ich chcete kučeravé, dajte si pritom pozor, aby ste sa kulmou nedotkli pokožky hlavy. Držte na jednom mieste 5-8 sekúnd v závislosti od štruktúry a dĺžky vašich vlasov. Pre užšie, pružnejšie kučery namotávajte menej vlasov. Uvoľnené, sypké kučery spravíte namotávaním viacej vlasov.

4. Kulmu vysuniete po stlačení automatického tlačidla a vytiahnite kulmu von. Kučeru nečesajte hrebeňom alebo kefou na vlasy, kým nevychladne.

STAROSTLIVOSŤ A ÚDRŽBA

1. Toto zariadenie je určené pre použitie v domácnosti. Pred čistením produkt odpojte. Výrobok musí byť čistený iba v chladnom stave.

2. Na očistenie povrchu štýlovacieho valčeka použite mäkkú neabrazívnu handričku navlhčenú vodou. Nedovoľte, aby sa voda alebo iné kvapaliny dostali do rukoväte kulmy. Akýkoľvek iný servis by mal vykonávať kvalifikovaný pracovník servisného strediska.

3. Výrobok by nemal byť skladovaný za horúca alebo zapojený. Keď sa nepoužíva, nechajte kulmu vychladnúť, dajte ju späť do krabice a uložte mimo dosah detí v bezpečnom a suchom mieste. Nikdy neomotávajte kábel okolo kulmy. Kábel by sa mohol predčasne opotrebovať a prasknúť.
Poznámky
1. Toto zariadenie nie je určené pre použitie osobami (vrátane detí) so zníženými fyzickými, zmyslovými alebo duševnými schopnosťami alebo bez potrebných skúseností a znalostí, pokiaľ im nebol poskytnutý dohľad alebo inštrukcie týkajúce sa použitia výrobku osobou zodpovednou za ich bezpečnosť.
2. Počas používaní elektrických spotrebičov, najmä v prítomnosti detí, je potrebné vždy dodržiavať základné bezpečnostné opatrenia.
3. NEPOUŽÍVAJTE TENTO SPOTREBIČ V BLÍZKOSTI VANÍ, SPŘCH, UMÝVADIEL ALEBO INÝCH NÁDOB S VODOU
4. Dajte si pozor, aby sa zabránilo kontaktu horúceho povrchu valčeku kulmy s kožou tváre a krku.
5. Pred uložením neumiestňujte horúcu kulmu na akýkoľvek na teplo citlivý povrch až do vychladnutia.
6. Vymieňajte nástavec kefy iba keď je prístroj odpojený a úplne v vychladnutý.
7. Pri uložení prístroja sa uistite, že je odpojený, neomotávajte prívodný kábel okolo kulmy.

8. Tento prístroj nie je určený pre komerčné využitie.

9. Priamy dohľad je nutný vždy keď je akýkoľvek prístroj používajú deti alebo osoby so zdravotným postihnutím, popr. sa prístroj používa na nich alebo v ich blízkosti. Skladujte mimo dosahu detí.

10. Nenechávajte zapnutú kulmu bez dozoru.

11. Nepoužívajte, ak je kábel poškodený. V prípade poškodenia okamžite prestaňte prístroj používať. Táto kulma je vybavená otočným káblom, ktorý musí byť v prípade poškodenia nahradený otočným káblom rovnakého typu; Kontaktujte svojho predajcu, ktorý sa tým bude zaoberať.

12. Vždy sa uistite, že použité napätie odpovedá napätiu uv

13. Ak je napájací kábel poškodený, musí byť nahradený výrobcom, jeho servisným zástupcom alebo inou kvalifikovanou osoba, aby sa predišlo možnému nebezpečenstvu.

14. Deti by mali byť pod dozorom, aby sa s prístrojom nehr

Prihlásenie: Možnosť opomenutí či chýb v textu a technických aspektoch tejto príručky nie je možno úplne vylúčiť; takéto chyby alebo opomenutia budú opravené v nasledujúcom vydaní. Spoločnosť má právo a povinnosť meniť akýkoľvek obsah tohto manuálu kedykoľvek bez upozornenia.

Hungarian(Magyar)
HS-2337K Hajsütővas használati útmutató
Kérjük, csak a használati útmutató átolvasása után használja a terméket!
TECHNIKAI ADATOK:
A- Nyél
B- Kapcsoló
C- Jelzőfény
D- Hidegállapoti tokja
E- Hajsütővas:ø25mm
F- Áramkábel
G- Állvány
HAJVASALÁSI ALAPOK
1. Dugja be a hajsütővas áramkábelét bármilyen háztartási aljzatba. Állítsa a kapcsolót „ON” módba, ekkor felgyullad a jelzőfény. A hajsütővas nagyon gyorsan fel fog forrósodni. Állítsa a kapcsolót „OFF” módba, ekkor kialszik a jelzőfény.

2. Ossza el a nedves vagy száraz hajat egyenlően, majd fésülje át a hajvasalás előtt. Nyomja meg az automatikusan kioldó gombot és helyezze el a vasat félúton a hajnál, majd ossza el egyenlően a hajat a sütő két vasa között. Óvatosan tolja le a hajsütőt a hajvégekig. Hogy a végek ne legyenek hullámosak, győződjön meg arról, hogy azok biztosan rögzítésre kerültek a tincs irányának megfelelően. Ne feledje mindig a hajrész tetején kezdeni a vasalást, ha egy beforduló tincset szeretne készíteni, s helyezze a sütőt az hajköteg aljára, ha lezser stílust szeretne.

3. Csavarja a hajat olyan sokáig, amennyire göndöríteni kívánja, de vigyázzon arra, hogy a hajsütővas ne érintse meg a fejbőrt! Tartsa a sütőt egy helyben 5-8 másodpercig, az Ön hajának erősségétől és hosszától. A szorosabb, erősebb fürtökért, süssön be kevesebb hajat egyszerre. A lazább, szabadon ringó loknikért, süssön be több hajat.

4. A hajsütővas felengedéséhez nyomja meg az automatikusan feloldódó gombot és húzza ki a vasat. Hogy fixálja a tincset, ne fésülje vagy kefélje ki a hajat, míg ki nem hűl.

KARBANTARTÁS ÉS ÁPOLÁS

1. Ez a készülék házi használatra készült. Húzza ki a készüléket tisztítás előtt! A készülék csak akkor tisztítható meg, ha már kihűlt!

2. Használjon puha, nem karcoló rongyot, mely enyhén meg van nedvesítve, hogy megtisztítsa a hajsütő sütővas részeit. Ne engedje, hogy a hajsütő nyelét víz vagy bármilyen más folyadék érje! Bármilyen más műveletet csak arra feljogosított szerelőműhely végezhet a terméken.

3. A készülék nem pakolható el, míg forró vagy be van dugva. Amikor már nincs használatban, hagyja lehűlni a hajsütővasat, majd helyezze vissza a dobozába és tárolja száraz helyen, távol a gyermekektől. Sohase tekerje az áramkábelt a hajsütővas köré! Ennek hatására nem megfelelő állapotban tekeredhet fel és megtörhet.
Megjegyzés
1. Ez a termék nem használható olyan személyek által (köztük gyerek által sem), akik csökkentett testi, érzékelési vagy mentális képességekkel rendelkeznek, vagy nincsenek megfelelő tapasztalatai vagy tudása a kezeléshez, hacsak nem felügyeli vagy segíti olyan személy, aki felelősséget vállal a biztonságáért.
2. Elektromos eszközök használatakor, különösen, ha gyermek is jelen van, az alapvető biztonsági intézkedéseket mindig be kell tartani.
3. NE HASZNÁLJA EZT A KÉSZÜLÉKET FÜRDŐKÁDAK, ZUHANYZÓK, MOSDÓK VAGY MÁS VÍZZEL MŰKÖDŐ ESZKÖZÖK KÖZELÉBEN
4. Ügyeljen arra, hogy a készülék forró felülete ne érintkezzen a nyak vagy az arc bőrfelületével.
5. Ne helyezze a forró hajsütővasat semmilyen hőre érzékeny felületre, míg lehűl és biztonságosan tárolható.
6. Csak akkor cserélje a kefés tartozékot, amikor a berendezés már ki van húzva és teljesen lehűlt.
7. Az eszköz tárolásakor győződjön meg róla, hogy ki van húzva, és ne tekerje az áramkábelt a hajsütővas köré.

8. Ez a készülék nem kereskedelmi használatra készült.

9. Szoros felügyelet szükséges, amikor az eszközt gyermeken vagy fogyatékkal élő személyen, illetve mellettük használják.

10. Ne hagyja a hajsütővasat felügyelet nélkül, amikor be van dugva.

11. Ne használja az eszközt, ha az áramkábel sérült! A kábel sérülése esetén azonnal hagyja abba a használatot. Ez a hajsütővas forgó áramkábelt használ, melyet sérülés esetén ugyanilyen típusú forgó áramkábellel kell kicserélni. Ilyenkor vigye vissza a készüléket a kereskedőhöz, aki foglalkozni tud a problémával.

12. Mindig győződjön meg arról, hogy a használt feszültség megfelel az eszközön feltüntetett feszültségnek.

13. Ha az áramkábel sérült, csak a gyártó, annak ügyfélszolgálatosa vagy hasonlóan képzett személy által cserélhető le, így elkerülhető az áramütés.

14. Gyermekek esetén figyelni kell arra, hogy a gyerekek ne játsszanak a készülékkel.

Figyelem: Ebben a használati útmutatóban előfordulhatnak írásbeli vagy technikai elütések vagy hibák, melyek nem küszöbölhetőek ki teljes bizonyossággal. Az ilyen hibák a következő kiadásban javításra kerülnek. A Vállalat fenntartja a jogot ezen használati útmutató bármilyen módosítására, bármikor, bármilyen értesítés nélkül.

Romanian(Română)
Instrucțiuni Ondulator de păr HS-2337K
Utilizați produsul doar după ce ați citit manualul!
INFORMAȚII TEHNICE
A - Mâner
B - Comutator
C - Indicator
D - Capăt rece
E - Clește conic ondulator:ø25mm
F - Cablu de alimentare
G - Suport
Noțiuni de bază ondulator
1. Conectați cablul ondulatorului de păr cu clește în orice priză de uz casnic. Împingeți placa comutatorul în poziția "ON" (pornit), indicatorul luminos se va aprinde. Cleștele se va încălzi foarte repede. Împingeți placa comutatorului în poziția "OFF" (oprit), lumina se va stinge.

2. Secționați uniform părul umed sau uscat și pieptănați-l bine înainte de coafare. Apăsând butonul automat și plasând ondulatorul la jumătatea secțiunii de păr, răspândiți părul uniform între clemă și atașament. Glisați ușor ondulatorul de păr spre capete. Pentru a evita sertizarea capetelor, asigurați-vă că acestea sunt înfășurate în siguranță, în direcția dorită a buclei. Amintiți-vă întotdeauna să așezați clema pe partea de sus a unei secțiuni de păr atunci când doriți o buclă într-o anumită direcție; așezați clema sub secțiunea de păr atunci când se face o coafură cu firele de păr răsucite la exterior.

3. Înfășurați părul cât de sus doriți ca acesta să fie ondulat, fiind atent să nu lăsați cleștele să atingă scalpul. Mențineți în poziție timp de 5-8 secunde, în dependență de textura și lungimea părului dvs. Pentru bucle mai compacte și mai jucăușe, răsuciți mai puțin păr. Pentru bucle mai lejere, răsuciți mai mult păr.

4. Pentru a îndepărta cleștele ondulatorului, apăsați declanșorul automat și trageți atașamentul.

ÎNGRIJIRE ȘI ÎNTREȚINERE

1. Aparatul este destinat pentru uz casnic. Deconectați de la priza de alimentare înainte de curățare. Produsul se va curăța doar când este rece.

2. Folosiți o cârpă moale, ne-abrazivă, ușor înmuiată în apă pentru a șterge suprafața atașamentului. Nu lăsați apa sau orice alt lichid să ajungă în mânerul ondulatorului de păr. Orice alte reparații vor fi efectuare de un centru de service calificat.

3. Produsul nu trebuie să fie depozitat în timp ce este cald sau conectat. Atunci când nu este în funcțiune, ondulatorul se lasă să se răcească, apoi pur și simplu este pus înapoi în cutie și depozitat departe de îndemâna copiilor, în condiții de siguranță și într-un locul uscat. Nu înfășurați niciodată cablul în jurul ondulatorului. Acest lucru ar putea determina uzura prematură și ruperea cablului.
Note
1. Acest aparat nu este destinat utilizării de către persoane (inclusiv copii) cu capacități reduse fizice, senzoriale sau psihice, sau fără experiență și cunoștințe, cu excepția cazului în care acestea au fost supravegheate sau instruite cu privire la utilizarea aparatului de către o persoană responsabilă de siguranța lor.
2. Atunci când se utilizează aparate electrice, în special atunci când sunt prezenți copii, trebuie respectate precauțiile de siguranță de bază.
3. NU UTILIZAȚI ACEST APARAT ÎN APROPIEREA CĂZILOR DE BAIE, CABINELOR DE DUȘ, BAZINELOR SAU ALTOR RECIPIENTE CARE CONȚIN APĂ
4. Aveți grijă să evitați contactul dintre suprafața fierbinte a cilindrului și pielea feței și a gâtului.
5. Nu așezați ondulatorul fierbinte pe orice suprafață sensibilă la căldură până la răcire înainte de a fi depozitat.
6. Schimbați doar peria ondulatorului când aparatul este scos din priză și este complet rece.
7. La depozitarea unității, asigurați-vă că aceasta este deconectată, nu înfășurați cablul de alimentare în jurul cilindrului ondulatorului de păr.

8. Acest aparat nu este destinat utilizării comerciale.
9. Este necesară supravegherea atentă atunci când orice aparat este utilizat de către, sau în apropierea copiilor sau persoanelor cu handicap. A nu se lăsa la îndemâna copiilor.
10. Nu lăsați ondulatorul de păr nesupravegheat atunci când acesta este conectat.
11. Nu utilizați în cazul în care cablul de alimentare este deteriorat. În caz de avarie, intrerupeți imediat utilizarea. Acest ondulatorul de păr este echipat cu un cablu pivotant, care trebuie, atunci când este deteriorat, să fie înlocuit cu un cablu rotativ de același tip; Returnați aparatul la distribuitorul care se va ocupa de aceasta.
12. Întotdeauna asigurați-vă că tensiunea care urmează a fi utilizată corespunde cu tensiunea de pe unitate.
13. Dacă cablul de alimentare este deteriorat, acesta va fi înlocuit de producător, agentul de reparații sau persoane calificate similare, pentru a evita un pericol.
14. Copiii trebuie să fie supravegheați pentru a asigura că aceștia nu se joacă cu aparatul.

Declarație: Posibilitatea omisiunilor sau greșelilor în aspectele scrise și tehnice ale acestui manual nu poate fi complet exclusă; astfel de erori sau omisiuni vor fi corectate într-o ediție ulterioară. Compania are dreptul și obligația de a modifica orice conținut al acestui manual, în orice moment, fără notificare.

Lithuanian(Lietuvių)
HS-2337 Garbanojimo žnyplių instrukcija
Gaminį naudokite tik perskaičius vadovą
TECHNINIAI DUOMENYS:
A – Rankena
B – Jungiklis
C – Indikatorius
D – Vėsus dangtelis
E – Kūginės garbanojimo žnyplės: ø25mm
F – Maitinimo laidas
G - Stovas
GARBANOJIMO PAGRINDAI
1. Įjunkite garbanojimo žnyplių laidą į namų elektros lizdą. Paspauskite įjungimo plokštelę į „ON“ padėtį, indikatoriaus švieselė užsidegs. Žnyplės įkais labai greitai. Paspaudus įjungimo plokštelę į „OFF“ padėtį švieselė išsijungs.

2. Perskirkite drėgnus arba sausus plaukus lygiai ir prieš modeliavimą juos iššukuokite. Paspauskite automatinį mygtuką ir pridėkite žnyples plaukų ilgio viduryje, plaukus lygiai paskleiskite tarp šaukštelio ir korpuso. Švelniai nuslyskite garbanojimo žnyplėmis iki plaukų galiuko. Norėdami išvengti susisukusių galiukų, įsitikinkite, kad jie saugiai užsisukę ant šaukšto ta kryptimi, kuria norite sukti garbaną. Atsiminkite, visada dėkite šaukštą ant atskirtos plaukų sruogos, sukdami garbaną į apačią, norėdami atvirkštinio stiliaus garbanų, šaukštą dėkite po atskirtais plaukais.

3. Vyniokite plaukus aukštyn, iki tokio aukščio, kiek norite plaukus garbanoti, atsargiai, neprilieskite žnyplėmis prie galvos odos. Taip palaikykite žnyples 5-8 sekundes, priklausomai nuo plaukų ilgio ir struktūros. Norėdami tvirtesnių ir šoklesnių garbanų vyniokite mažiau plaukų. Norėdami laisvesnių ir krentančių garbanų, vyniokite daugiau plaukų.

4. Norėdami paleisti garbanojimo žnyples, paspauskite automatinį garbanos paleidimo mygtuką ir patraukite žnyples. Kad garbana „sutvirtėtų“ nešukuokite plaukų, kol jie neatvės.

PRIEŽIŪRA IR LAIKYMAS

1. Šis prietaisas skirtas naudojimui namuose. Prieš valant išjunkite prietaisą iš maitinimo. Prietaisas turi būti valomas tik atvėsus.

2. Naudokite minkštą, nebraižančią, šiek tiek vandeniu sudrėkintą medžiagėlę, nuvalyti korpuso paviršiui. Atsargiai, kad vanduo, ar kitas skystis nepatektų į žnyplių rankeną. Bet kokie kiti darbai arba prietaiso taisymas turi būti atliekamas kvalifikuotame techninio aptarnavimo centre.

3. Gaminys, negali būti dedamas į vietą kol tebėra karštas ar įjungtas į maitinimą. Kai prietaisas nenaudojamas, leiskite žnyplėms atvėsti, tada sudėkite į dėžutę ir laikykite saugioje ir sausoje, vaikams nepasiekiamoje vietoje. Niekada nevyniokite laido ant garbanojimo žnyplės. Taip laidas gali prieš laiką nusidėvėti ir nebeveikti.
Pastabos
1. Šis prietaisas nėra skirtas naudoti asmenims (taip pat ir vaikams) kurie turi sumažintas fizines, sensorines ar psichines galimybes, patirties ar žinių stoką, nebent jie naudoja prietaisą su asmens, atsakingo už saugumą priežiūra arba instruktavus dėl prietaiso naudojimo.
2. Naudojant elektros prietaisus, ypač kartu su vaikais, būtina laikytis pagrindinių atsargumo priemonių.
3. NENAUDOKITE ŠIO PRIETAISO PRIE VONIOS, DUŠO, TALPŲ AR KITŲ INDŲ SU VANDENIU.
4. Naudokite prietaisą atsargiai, venkite karšto korpuso kontakto su veido ar kaklo oda.
5. Nepadėkite karštų garbanojimo žnyplių ant karščiui jautraus paviršiaus kol jos atvės prieš padedant žnyples į vietą.
6. Pridedamą šepetį keiskite tik kai prietaisas yra nejjungtas ir visiškai atvėsęs.
7. Dėdami prietaisą į vietą, įsitikinkite, kad jis yra išjungtas, nevyniokite maitinimo laido apie garbanojimo žnyples.

8. Prietaisas neskirtas komerciniam naudojimui.
9. Būtina priežiūra, jei prietaisą naudoja, ar prietaisas yra naudojamas šalia vaiko arba neįgalaus asmens. Laikykite vaikams nepasiekiamoje vietoje.
10. Nepalikite įjungtų garbanojimo žnyplių be priežiūros.
11. Nenaudokite prietaiso, jei pažeistas laidas. Jei pažeidėte laidą naudojant prietaisą nedelsiant nustokite jį naudoti. Šioms garbanojimo žnyplėms naudojamas sukamasis laidas, kurį pažeidus jį būtina pakeisti tokio pat tipo laidu; grąžinkite prietaisą pardavėjui, kuris tuo pasirūpins.
12. Visada įsitikinkite, kad naudojama įtampa atitinka įtampą, kuri reikalinga prietaisui.
13. Jei maitinimo laidas yra pažeistas, norint išvengti pavojaus, jį turi pakeisti gamintojas, aptarnaujantis atstovas ar kitas kvalifikuotas asmuo.
14. vaikai turi būti prižiūrimi, kad būtų užtikrinta, kad jie nežaistų su prietaisu.
Pareiškimas: Negalima visiškai atmesti galimybės, kad šiame vadove gali būti praleisti tam tikri techniniai aspektai arba gali pasitaikyti klaidų; tokios klaidos arba praleidimai bus pataisyti kitame leidime. Kompanija pasilieka teisę ir įsipareigojimą bet kuriuo metu iš anksto nepranešus pakeisti šio vadovo turinį.

Russian(Русский)

Инструкция к щипцам для завивки волос HS-2337K

Изделие следует использовать только после прочтения инструкции!

ТЕХНИЧЕСКИЕ ДАННЫЕ:

A - Рукоятка

B - Выключатель

C - Индикатор

D - Холодный кончик

E - Завивающие конические щипцы: диам. 25 мм

F - Сетевой шнур

G - Подставка

ОСНОВЫ ЗАВИВКИ

1. Вставить шнур щипцов для завивки в бытовую розетку. Перевести переключатель в положение «ВКЛ», загорится индикаторная лампа. Плойка нагреется очень быстро. Перевести переключатель в положение «ВЫКЛ», индикаторная лампа отключится.

2. Перед укладкой, необходимо разделить влажные или сухие волосы на равные части, и расчесать. Следует нажать на автоматическую кнопку и поместить прядь волос в конические щипцы, и равномерно распределить волосы между верхней и нижней частью. Медленно протянуть щипцами к концам волос. Чтобы избежать возникновения закрученных концов, следует убедиться, что они надежно накручены на цилиндр по направлению к желаемому завитку. Необходимо помнить, что для создания локона всегда следует помещать зажим на верхнюю часть пряди волос, которую хотите завить; следует поместить зажим под прядь для создания прядей, вьющихся наружу.

3. Накрутите необходимую длину волос, избегая соприкосновения с кожей головы. Необходимо подержать 5-8 секунд, в зависимости от текстуры и длины волос. Для более плотных упругих завитков следует накручивать меньше волос. Для свободных завитков необходимо накрутить больше волос.

4. Чтобы убрать щипцы, следует нажать на автоматический зажим для завитков и убрать щипцы. Для фиксации завитка, не следует расчесывать или причесывать волосы щеткой до тех пор, пока они не остынут.

УХОД И ОБСЛУЖИВАНИЕ

1. Этот прибор служит для использования в быту. Перед очисткой необходимо выдернуть шнур изделия из розетки. Изделие можно чистить только в холодном состоянии.

2. Чтобы протереть поверхность цилиндра необходимо использовать неабразивную ткань, немного смоченную водой. Не допускать попадания воды или какой-либо другой жидкости на рукоятку или утюжок. Прочее техническое обслуживание должно проводиться в сертифицированном сервисном центре.

3. Изделие не должно храниться в горячем состоянии или включенным в розетку. Если оно не используется, следует дать щетке для завивки остыть, затем просто положить ее в коробку и хранить вне досягаемости детей в безопасном, сухом месте. Никогда не следует оборачивать шнур вокруг утюжка для завивки. Это может привести к раннему износу шнура и поломке.
Примечания
1. Этот прибор не предназначен для использования лицами (включая детей) с ухудшенными физическими, сенсорными или умственными способностями, или недостатком опыта или знаний, кроме случаев, если этим лицам была оказана помощь или даны инструкции, касающиеся использования прибора лицом, ответственным за их безопасность.
2. При использовании электроприборов, особенно при наличие детей, необходимо всегда следовать базовым мерам предосторожности.
3. НЕ ИСПОЛЬЗОВАТЬ ЭТОТ ПРИБОР ВОЗЛЕ ВАНН, ДУША, ТУАЛЕТНЫХ РАКОВИН ИЛИ ПРОЧИХ СОСУДОВ, В КОТОРЫХ НАХОДИТСЯ ВОДА
4. Следует проявить осторожность, чтобы избежать контакта горячей рабочей поверхности с кожей лица и шеи.
5. Не следует помещать щипцы для завивки на какую-либо поверхность, чувствительную к высокой температуре, до их полного остывания.
6. Следует менять сменные щетки только при выключенном из розетки и полностью остывшем устройстве.
7. При хранении устройства, следует убедиться, что оно отключено из розетки, не наматывать шнур питания вокруг щипцов для завивки.

8. Этот прибор не предназначен для коммерческого использования.
9. Необходим строгий надзор при использовании прибора детьми или рядом с ними, а также лицами с инвалидностью. Хранить вне досягаемости детей.
10. Не оставлять включенные щипцы для завивки без присмотра.
11. Не использовать при поврежденном шнуре. В случае повреждения следует немедленно прекратить использование. Плойка оснащена вращающимся шнуром, который , при повреждении, следует заменить на вращающийся шнур того же типа; следует вернуть прибор продавцу, который займется его ремонтом.
12. Следует убедиться, что используемое напряжение соответствует напряжению, указанному на устройстве.
13. При повреждении шнура питания, изготовитель, сервисный агент или лицо, имеющее подобную квалификацию, должны его заменить, чтобы избежать возможного риска.
14. Необходимо проконтролировать, чтобы дети не играли с прибором.
Заявление: Невозможно полностью исключить вероятность пропусков или ошибок при написании, и технических аспектах этой инструкции; подобные ошибки или пропуски будут исправлены в последующей редакции. Компания имеет право и обязанность изменять какое-либо содержимое этого руководства в любое время без уведомления.