Εγχειρίδιο χρήσης

ORBIT NANO
Drone

Περιεχόμενα

Περιεχόμενα συσκευασίας	4
Τοποθέτηση & φόρτιση μπαταρίας	4
Προστασία μπαταρίας	4
Micro SD card reader	4
Χειριστήριο	5
Προετοιμασία χρήσης drone	5
Προφυλάξεις ασφαλούς πτήσης	5
Επισκόπηση χειριστηρίου	6
Μοχλοί ελέγχου πτήσης	7
Λειτουργίες χειριστηρίου-εξομάλυνση	8
Εγκατάσταση κάμερας	10
Εγγραφή φωτογραφιών και βίντεο	10
Αποθήκευση φωτογραφιών και βίντεο	10
Αναστροφές και κινήσεις	10
Συντήρηση	12
Αντικατάσταση ελίκων	12
Τηλεκατευθυνόμενο: υπεύθυνες πτήσεις	13
Πληροφορίες ασφαλείας	14
Συντήρηση Drone	14
Χαρακτηριστικά	15
Αντιμετώπιση προβλημάτων	15

Arcade Drone

Το Arcade drone σας δίνει τη δυνατότητα να αγνοήσετε τους περιορισμούς και τα εμπόδια και να παίξετε με έναν τελείως διαφορετικό τρόπο. Με εύρος λειτουργίας 80 μέτρων, τίποτα δεν σας σταματάει από το να πετάξετε το drone σας όπου θέλετε. Απελευθερώστε τη δημιουργικότητά σας με τις κινήσεις που μπορεί να κάνει το drone σας.

Παρακαλούμε διαβάστε προσεκτικά το παρόν εγχειρίδιο πριν χρησιμοποιήσετε το drone

Περιεχόμενα συσκευασίας

- Drone + Camera
- Χειριστήριο
- Εγχειρίδιο χρήσης
- Μπαταρία drone
- Εφεδρικοί έλικες
- USB καλώδιο φόρτισης
- Micro SD card reader
- 4 GB SD κάρτα

Τοποθέτηση και φόρτιση μπαταρίας

Drone

Βγάλτε την μπαταρία από το drone σας. Όταν η μπαταρία θα έχει αποσυνδεθεί, συνδέστε το βύσμα της μπαταρίας στο καλώδιο φόρτισης USB και έπειτα σε ένα PC/Mac, laptop ή φορτιστή USB πρίζας. Το κόκκινο LED στο USB will θα ανάβει όσο διαρκεί η φόρτιση και θα σβήσει όταν η φόρτιση ολοκληρωθεί και είναι έτοιμο προς χρήση.

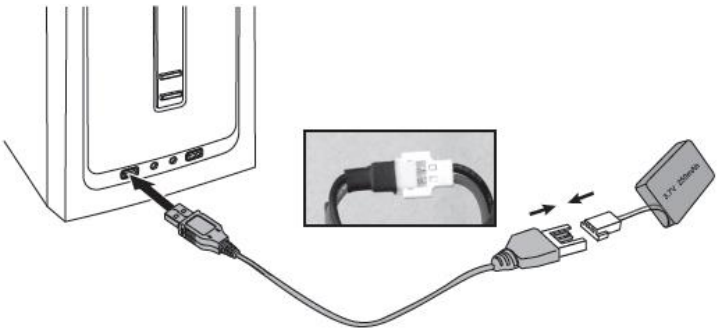

Χειριστήριο

A – Κάλυμμα μπαταρίας

B – Χαρακτηριστικά μπαταρίας (4 x AA)

Βάλτε τις μπαταρίες στο χειριστήριο:

Αφαιρέστε προσεκτικά τις βίδες από το επάνω μέρος του καλύμματος της μπαταρίας, αφαιρέστε το κάλυμμα και βάλτε 4 x 1.5V AA μπαταρίες, σύμφωνα με αναγραφόμενη πολικότητα.

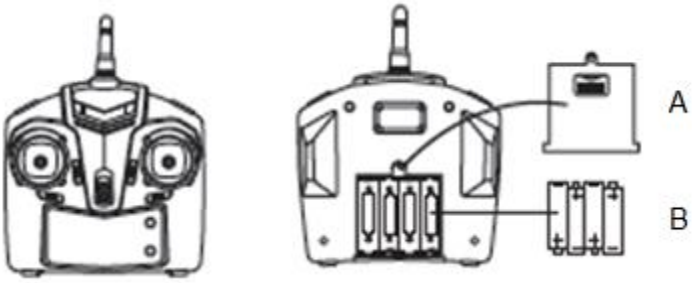

Προσοχή: Οι μπαταρίες δεν συμπεριλαμβάνονται.

Βεβαιωθείτε πως οι μπαταρίες (AA) έχουν τοποθετηθεί σωστά. Μην τοποθετείτε καινούριες με παλιές μπαταρίες ή μπαταρίες διαφορετικού τύπου, μαζί.

Προστασία μπαταρίας

Το Arcade drone σας έχει προστασία χαμηλής τάσης, που σημαίνει πως όταν η μπαταρία φτάνει σε χαμηλά επίπεδα, η παροχή ρεύματος θα σταματήσει. Μόλις συμβεί αυτό, φορτίστε την μπαταρία πλήρως πριν την επόμενη χρήση. Αν οι έλικες μπλοκάρουν, για να αποφευχθεί οποιαδήποτε ζημιά, το σύστημα ελέγχου θα σταματήσει την παροχή ρεύματος.

Micro SD card reader

Στη συσκευασία περιλαμβάνεται ένα micro SD card reader για να σας διευκολύνει στην μεταφορά των αρχείων βίντεο και των φωτογραφιών σας.

Χειριστήριο

a) Επιλογή ταχύτητας
b) Αριστερός μοχλός / Γκάζι
c) Κουμπί εξισορρόπησης κλίσης B
d) Κουμπί εξισορρόπησης κλίσης A
e) Διακόπτης ενεργοποίησης
f) Κουμπί εξισορρόπησης κλίσης D
g) Εγγραφή φωτογραφίας
h) Εγγραφή βίντεο
i) Κουμπί εξισορρόπησης κλίσης C
j) Δεξιός μοχλός / Πηδάλιο
k) LED on/off

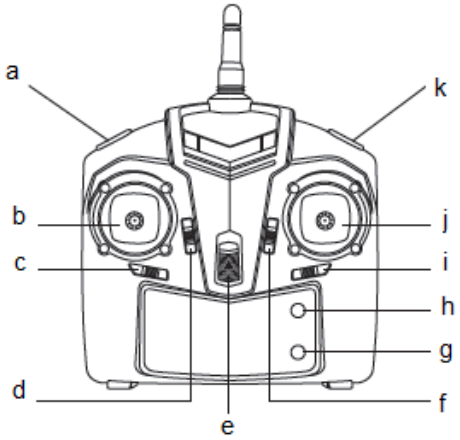

Προετοιμασία χρήσης του drone

1. Βάλτε 4 καινούριες μπαταρίες AA στο χειριστήριο και απομακρύνετε τα προστατευτικά από τα πλήκτρα του χειριστηρίου.
2. Βάλτε στο drone την πλήρως φορτισμένη μπαταρία και συνδέστε με την κόκκινη και μαύρη υποδοχή. Τα φώτα στο drone θα αρχίσουν τώρα να αναβοσβήνουν.
3. Τοποθετήστε το drone σε μια επίπεδη επιφάνεια μακριά από ανθρώπους και εμπόδια.
4. Σύρετε προς τα πάνω το κουμπί ενεργοποίησης του χειριστηρίου, και θα ακούσετε έναν ήχο. Πιέστε τον αριστερό μοχλό προς τα πάνω και μετά εντελώς κάτω, και θα ακούσετε έναν δεύτερο ήχο. Τα κόκκινα LED θα είναι τώρα διαρκώς αναμμένα, υποδεικνύοντας πως το χειριστήριο έχει συνδεθεί με επιτυχία. Εάν τα φώτα ακόμα αναβοσβήνουν, παρακαλούμε αποσυνδέστε την μπαταρία και το χειριστήριο και επαναλάβετε τα βήματα 1 έως 3.
5. Σιγά σιγά πιέστε τον αριστερό μοχλό προς τα μπροστά και το drone σας θα αρχίσει να απογειώνεται.

Προφυλάξεις για ασφαλείς πτήσεις

- Για αποφυγή πνιγμού, κρατήστε τα μικρά κομμάτια του drone μακριά από τα παιδιά.
- Βεβαιωθείτε πως απογειώνετε προσεκτικά το drone σας με το γκάζι, προκειμένου να μην χτυπήσετε κανέναν.
- Αποσυνδέστε την μπαταρία από το drone μετά τη χρήση και απενεργοποιήστε το χειριστήριο.
- Μην τοποθετείτε τις μπαταρίες σε περιβάλλον με υψηλή θερμοκρασία ή κοντά σε συσκευές θερμότητας.
- Για να αποφύγετε τυχόν ατυχήματα βεβαιωθείτε πως πετάτε το drone σας σε ελάχιστη απόσταση 2 μέτρων από ανθρώπους και άλλα εμπόδια.
- Όταν το drone χρησιμοποιείται από παιδί, βεβαιωθείτε πως επιβλέπεται από ενήλικο και πως υπάρχει πάντοτε οπτική επαφή με το drone.
- Πάντοτε να απενεργοποιείτε το drone και το χειριστήριό σας όταν δεν τα χρησιμοποιείτε.

Επισκόπηση χειριστηρίου

Το χειριστήριο του Arcade drone μπορεί να χρησιμοποιηθεί με 2 τρόπους:

Mode 1 (προεπιλεγμένο) – Ο αριστερός μοχλός ελέγχει την κεντρική περιστροφή, ο δεξιός μοχλός ελέγχει **την πλευρική πτήση**.
Mode 2 – Ο αριστερός μοχλός ελέγχει την **πλευρική πτήση**, ο δεξιός μοχλός ελέγχει την κεντρική περιστροφή.

Για να εναλλάξετε τις δυο λειτουργίες, πατήστε παρατεταμένα το κουμπί ελέγχου λειτουργίας μέχρι να ακούσετε έναν ήχο.

Το Arcade drone έχει 3 διαφορετικές προγραμματισμένες ταχύτητες. Αλλάξτε την ταχύτητα χρησιμοποιώντας το κουμπί επιλογής ταχύτητας. Πατήστε για να ακούσετε έναν ήχο για την ταχύτητα 1 (αργά), δυο ήχους για την ταχύτητα 2 (μέση) και τρεις ήχους για την ταχύτητα 3 (γρήγορα). Η ταχύτητα 3 είναι απαραίτητη για τις μανούβρες αναστροφής.

Το Arcade drone έχει λειτουργία αυτόματης εξισορρόπησης κλίσης. Χρησιμοποιήστε αυτή τη λειτουργία εάν το Arcade drone σας δεν πετάει σε ισορροπία. Για να εξισορροπήσετε αυτόματα όλους τους ρότορες, ενεργοποιήστε το drone σας, τοποθετήστε το σε μια επίπεδη επιφάνεια και ενεργοποιήστε το τηλεχειριστήριο όσο κρατάτε προς τα κάτω το κουμπί της αυτόματης εξισορρόπησης κλίσης.

Γκάζι/Αριστερός μοχλός: Όσο είστε στη λειτουργία 1, πάνω / κάτω, αριστερά / δεξιά περιστροφή.
Όσο είστε στη λειτουργία 2, πάνω/ κάτω, αριστερά / δεξιά πλευρική πτήση.

Πηδάλιο/Δεξιός μοχλός: Όσο είστε στη λειτουργία 1, πάνω / κάτω, αριστερά / δεξιά πλευρική πτήση.
Όσο είστε στη λειτουργία 2, πάνω / κάτω, αριστερά / δεξιά περιστροφή.

Κουμπί εξισορρόπησης A: Ρυθμίστε τη θέση του γκαζιού

Κουμπί εξισορρόπησης B: Όσο είστε στη λειτουργία 1, χρησιμοποιήστε το για αριστερή / δεξιά περιστροφή, χειροκίνητη εξομάλυνση.
Όσο είστε στη λειτουργία 2, χρησιμοποιήστε το για αριστερή / δεξιά πλευρική πτήση, χειροκίνητη εξομάλυνση.

Κουμπί εξισορρόπησης C: Όσο είστε στη λειτουργία 1, χρησιμοποιήστε το για αριστερή / δεξιά πλευρική πτήση, χειροκίνητη εξομάλυνση.
Όσο είστε στη λειτουργία 2, χρησιμοποιήστε το για αριστερή / δεξιά περιστροφή, χειροκίνητη εξομάλυνση.

Κουμπί εξισορρόπησης D: Χρησιμοποιείται για μπροστινή / ανάποδη πτήση, χειροκίνητη εξομάλυνση στις λειτουργίες 1 και 2.

Διακόπτης ελέγχου LED / ελέγχου λειτουργίας:

- Πατήστε μια φορά για να ανάψουν/σβήσουν τα LED.
- Πατήστε παρατεταμένα μέχρι να ακουστεί ένας ήχος για εναλλαγή ανάμεσα στις λειτουργίες ελέγχου.

Μοχλοί ελέγχου πτήσης

Λειτουργία (Mode) 1:

Πάνω και κάτω

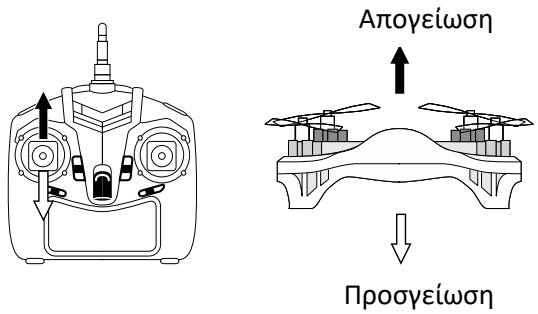

Μπροστά και πίσω

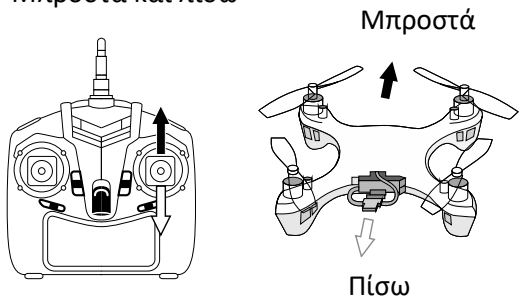

Αριστερή και δεξιά αναστροφή

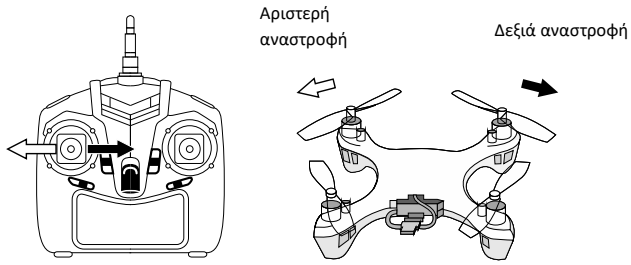

Αριστερή και δεξιά πλευρική πτήση

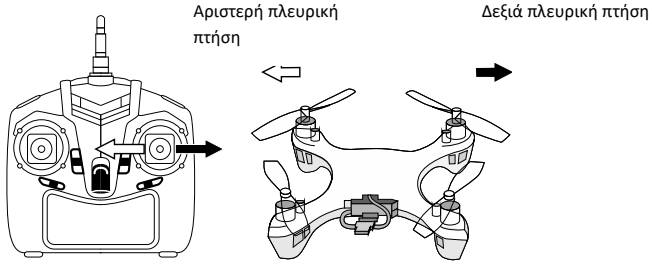

Σημείωση: Όταν το drone είναι ανάποδα, πρέπει να δίνετε και τις αντίστοιχα ανάποδες οδηγίες.

Λειτουργία (Mode) 2:

Πάνω και κάτω

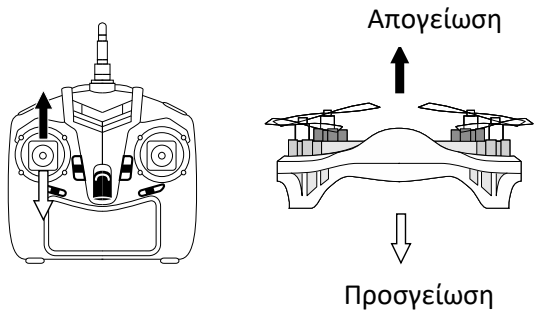

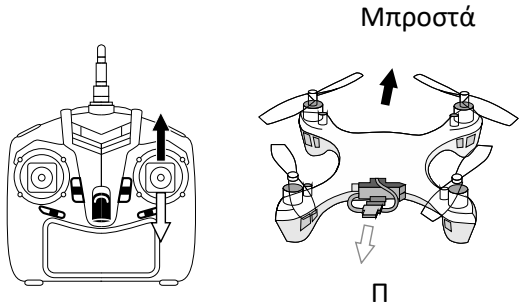

Αριστερή και δεξιά πλευρική πτήση

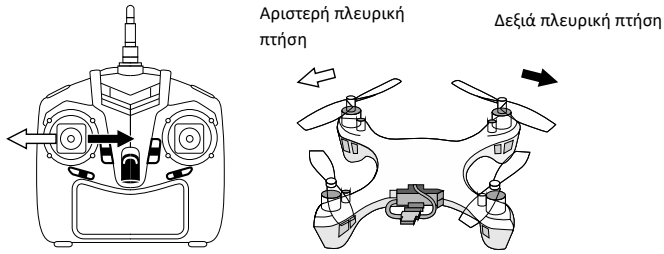

Αριστερή και δεξιά αναστροφή

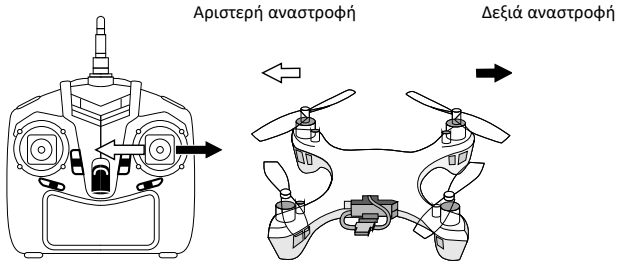

Λειτουργίες χειριστηρίου – Ρύθμιση εξισορρόπησης

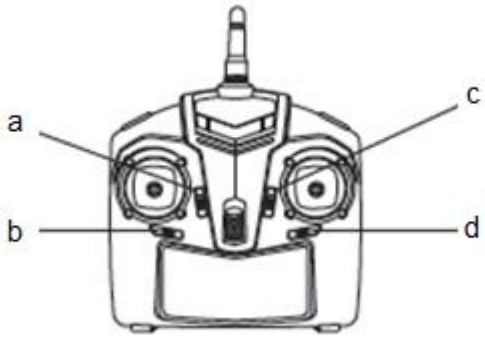

Λειτουργία 1:

a) Ανοδική/Καθοδική εξομάλυνση
b) Αριστερή/Δεξιά εξομάλυνση αναστροφής
c) Εμπρόσθια/όπισθεν εξομάλυνση
d) Αριστερή/Δεξιά πλευρική εξομάλυνση

Εξομάλυνση:

Καθοδική

Ανοδική

Όπισθεν

Εμπρόσθια

Αριστερή πλευρική

Δεξιά πλευρική

Αριστερή αναστροφή

Δεξιά αναστροφή

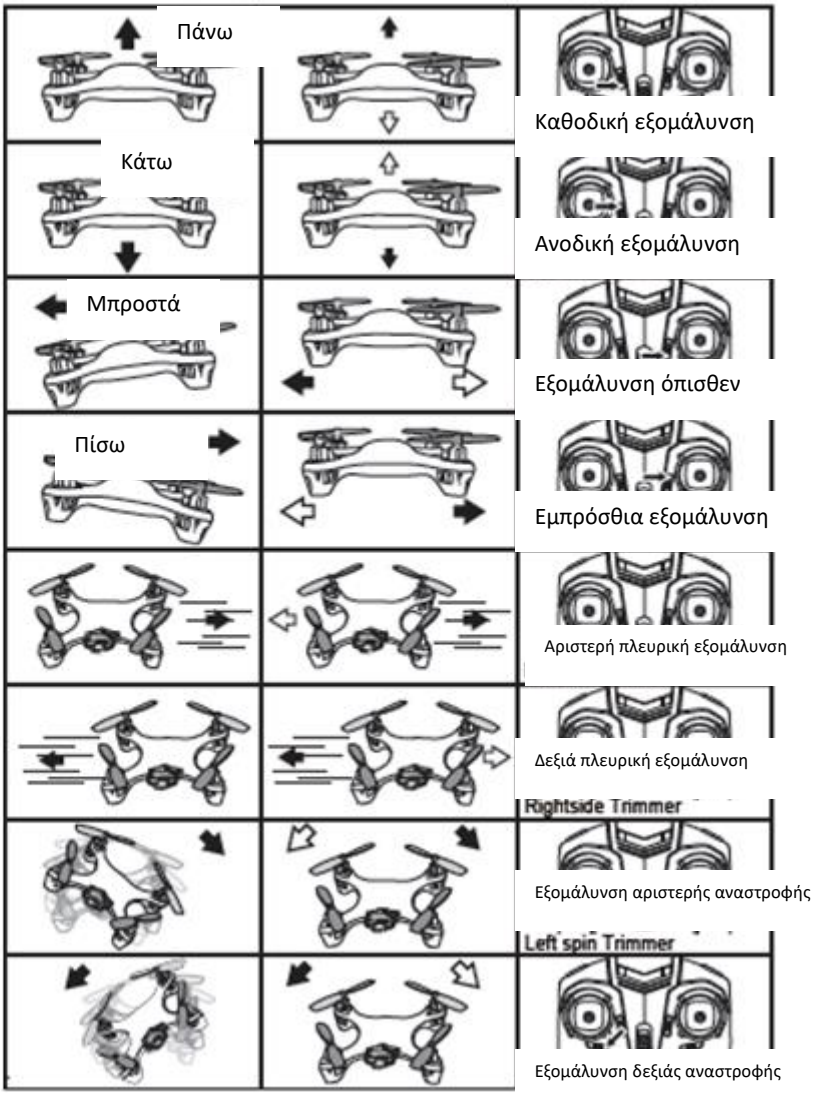

Προσοχή: Είναι καλύτερα να πραγματοποιείτε την εξομάλυνση του Arcade drone όσο αυτό είναι στον αέρα.

Λειτουργία 2:

a) Καθοδική/Ανοδική εξομάλυνση
b) Αριστερή/Δεξιά πλευρική εξομάλυνση
c) Εμπρόσθια/Όπισθεν εξομάλυνση
d) Αριστερή/Δεξιά αναστροφή εξομάλυνση

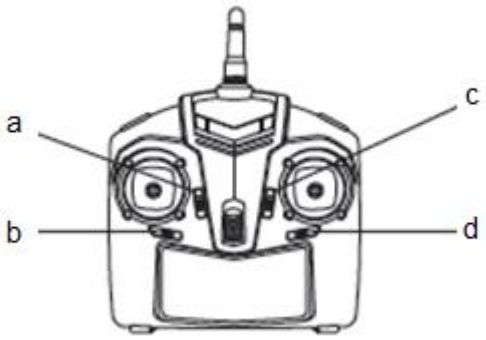

Εξομάλυνση:

Καθοδική

Ανοδική

Όπισθεν

Εμπρόσθια

Αριστερή πλευρική

Δεξιά πλευρική

Αριστερή αναστροφή

Δεξιά αναστροφή

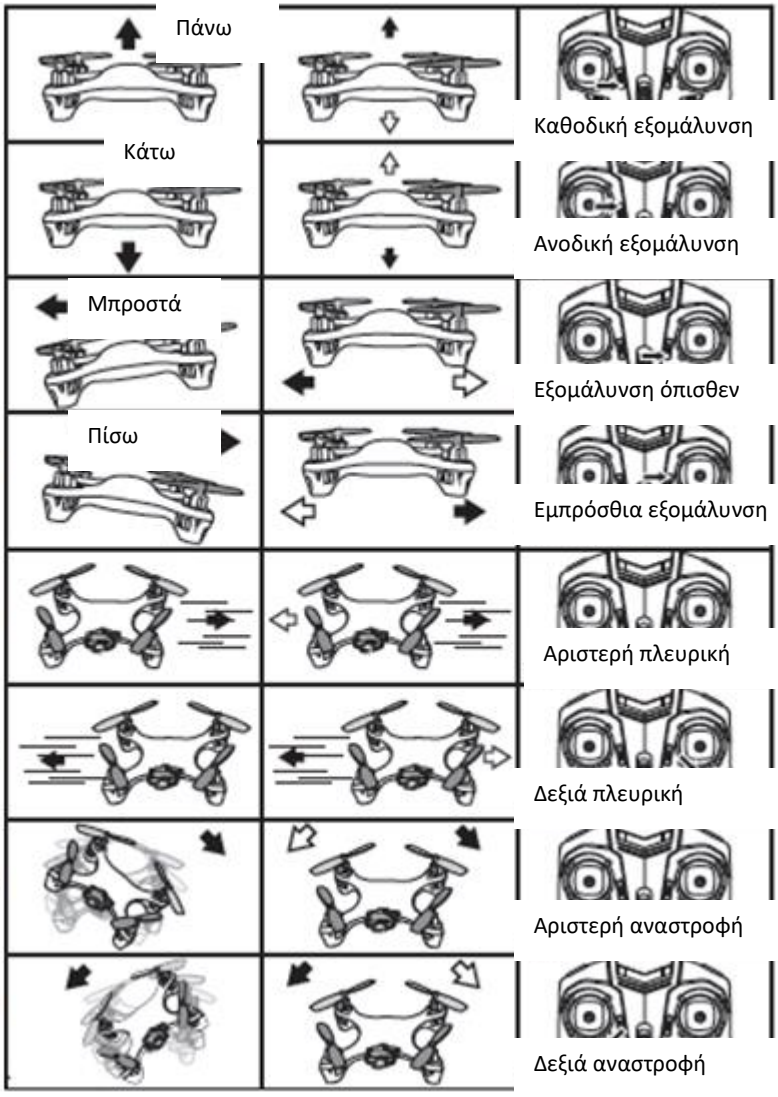

Προσοχή: Είναι καλύτερα να πραγματοποιείτε την εξομάλυνση του Arcade drone όσο αυτό είναι στον αέρα.

Εγκατάσταση κάμερας

Βήμα 1: Βάλτε μια κάρτα micro SD στην υποδοχή στο πλάι της κάμερας. Βεβαιωθείτε πως τοποθετήθηκε σωστά.

Βήμα 2: Βρείτε το μικρό (μαύρο, πράσινο και άσπρο) καλώδιο και συνδέστε το στην άσπρη υποδοχή στο πάνω μέρος της κάμερας.

Βήμα 3: Τοποθετήστε την κάμερα πίσω από το drone και πιέστε τους δυο συνδέσμους μέσα στις υποδοχές.

Εγγραφή βίντεο και φωτογραφιών

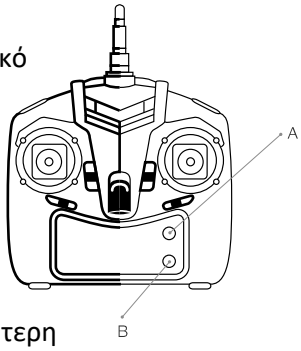

- Για να βγάλετε φωτογραφία πατήστε το κουμπί (A) μια φορά. Το κόκκινο ενδεικτικό φωτάκι υποδεικνύει πως τραβήχτηκε η φωτογραφία.
- Για να εγγράψετε βίντεο πατήστε το κουμπί (B) μια φορά. Το κόκκινο ενδεικτικό φωτάκι υποδεικνύει πως η εγγραφή ξεκίνησε.
- Για να σταματήσετε την εγγραφή βίντεο, πατήστε το κουμπί μια φορά ακόμα. Όταν το κόκκινο φωτάκι σβήσει, η εγγραφή θα έχει σταματήσει.

Σημείωση: Το βίντεο θα αποθηκευτεί στην micro SD κάρτα εάν το κουμπί πατηθεί και δεύτερη φορά. Εάν απενεργοποιήσετε το drone σας χωρίς να πατήσετε και πάλι το κουμπί, το βίντεο δεν θα αποθηκευτεί και θα διαγραφεί.

Αποθήκευση φωτογραφιών και βίντεο

Βήμα 1: Χρησιμοποιήστε το micro SD card reader που περιλαμβάνεται στη συσκευασία, και συνδέστε την κάμερα σε ένα PC ή Laptop.

Βήμα 2: Όταν συνδεθεί μπορεί να ανοίξει αυτόματα ο φάκελος της συσκευής, ή να πρέπει να τον βρείτε μέσω του “Ο Υπολογιστής μου”.

Βήμα 3: Ανοίγοντας την συσκευή θα βρείτε 2 φακέλους, “Photos” και “Videos”, οι φωτογραφίες θα είναι σε JPEG format και τα video σε AVI format.

Προσοχή: Εάν τα αρχεία δεν ανοίγουν, ίσως χρειαστεί να τα μετατρέψετε ή να εγκαταστήσετε ένα εναλλακτικό λογισμικό.

Αναστροφές

Επιλέξτε την τρίτη ταχύτητα και προπονηθείτε στις αναστροφές και κινήσεις του drone σας.

Ο πάνω αριστερός μοχλός ελέγχει την ταχύτητα, και πατώντας τον μπορείτε να αλλάξετε το επίπεδο της ταχύτητας:

- Ταχύτητα 1 (προεπιλεγμένη)
- Ταχύτητα 2 (δυο ήχοι)
- Ταχύτητα 3 (τρεις ήχοι).

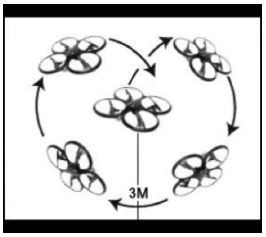

Για να πραγματοποιήσετε μια περιστροφή, πατήστε τον πάνω μοχλό δυο φορές, επιβεβαιώστε πως το drone είναι τουλάχιστον 3 μέτρα πάνω από το έδαφος, και γρήγορα πιέστε τον δεξιό μοχλό προς όποια κατεύθυνση θέλετε να γίνει η αναστροφή. Όταν ολοκληρωθεί η αναστροφή, σταθεροποιήστε το drone. Σας συστήνουμε να πατήσετε τον μοχλό άλλη μια φορά για να επαναφέρετε το drone στην ταχύτητα 1.

Προσοχή: Οι λειτουργίες αναστροφής μπορεί να διαφέρουν, ανάλογα με την λειτουργία που είναι επιλεγμένη (Mode 1 and 2).

Λειτουργία 1:

Αριστερή αναστροφή

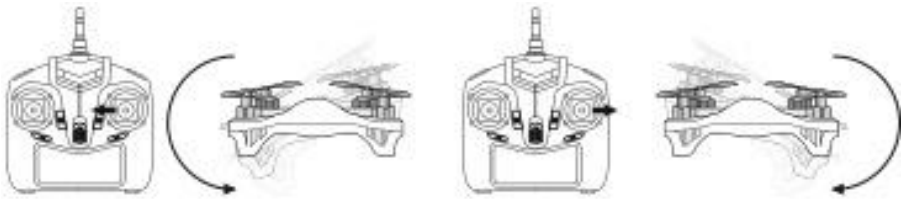

Δεξιά αναστροφή

Μπροστινή αναστροφή

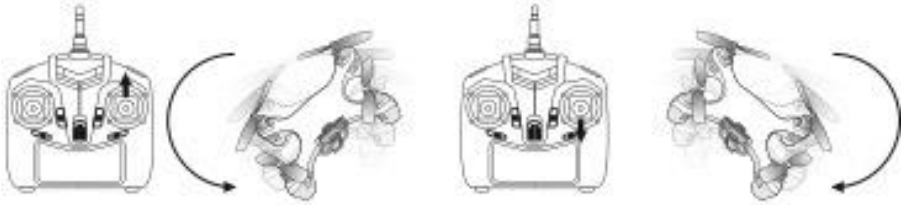

Πίσω αναστροφή

Λειτουργία 2:

Αριστερή αναστροφή

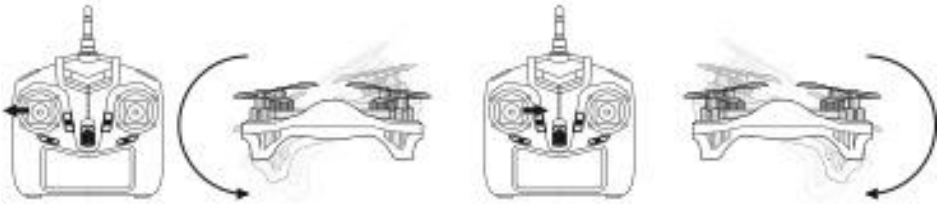

Δεξιά αναστροφή

Μπροστινή αναστροφή

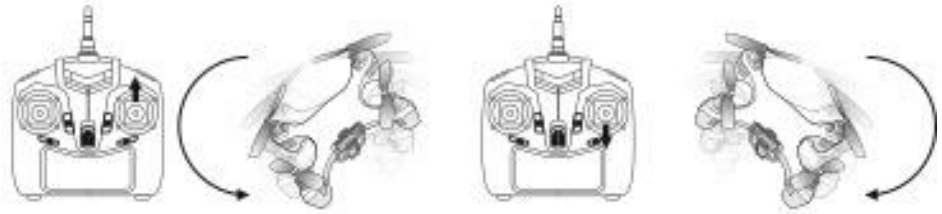

Πίσω αναστροφή

Συντήρηση

1. Καθαρίστε το drone με ένα στεγνό απαλό κομμάτι ύφασμα.
2. Μην χρησιμοποιείτε το drone στη βροχή ή κάτω από νερό.
3. Ελέγξτε το drone και τα μέρη του για ελαττώματα. Αν βρεθεί ελάττωμα μην χρησιμοποιήσετε το drone σας μέχρι να επισκευαστεί.

Αντικατάσταση ελίκων

Το drone σας παραδίδεται με 4 εφεδρικούς έλικες. Οι έλικες είναι χωρισμένοι σε 2 είδη. Το σετ 1 και το σετ 2, τα οποία διαχωρίζονται σύμφωνα με το εικονίδιο που βρίσκεται στο κάτω μέρος του έλικα. Πριν τοποθετήσετε τον ανταλλακτικό έλικα, ελέγξτε ποιο εικονίδιο βρίσκεται κάτω από τον ελαττωματικό και βρείτε έναν έλικα με το αντίστοιχο εικονίδιο.

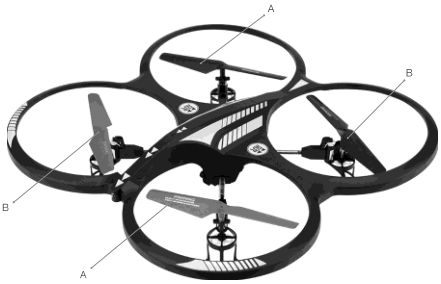

Για να αντικαταστήσετε έναν έλικα, προσεκτικά τραβήξτε τον προς τα πάνω και αυτός θα βγει από το μοτέρ. Αντικαταστήστε με έναν καινούριο, τοποθετώντας τον πάνω στο καρφάκι του μοτέρ και πιέστε το προς τα κάτω. Βεβαιωθείτε πως έχει μπει σωστά, πιέζοντάς το λίγο ακόμα και γυρνώντας το με το χέρι, για να δείτε εάν γυρνάει σωστά.

Τηλεκατευθυνόμενα: υπεύθυνες πτήσεις

Στην Ελλάδα οι διατάξεις του Κανονισμού «Συστήματα μη Επανδρωμένων Αεροσκαφών – ΣμηΕΑ» τίθενται σε ισχύ από 1-1-2017.

Πληροφορίες ασφαλείας

- Το εύρος λειτουργίας θα μειωθεί εάν το drone και το χειριστήριο δεν είναι πλήρως φορτισμένα.
- Εάν το drone σας είναι ελαττωματικό σταματήστε αμέσως τη χρήση του.
- Αφαιρέστε τις μπαταρίες από το χειριστήριο όταν πρόκειται να μην το χρησιμοποιήστε για μερικές ημέρες.
- Μην αγγίζετε το drone όσο πετάει, υπάρχει κίνδυνος να τραυματιστείτε.
- Μην αγγίζετε το μοτέρ κατά τη διάρκεια ή μετά την χρήση, υπάρχει κίνδυνος εγκαύματος.
- Βεβαιωθείτε πως ο χώρος πτήση είναι ασφαλής και δεν έχει εμπόδια ή άλλους ανθρώπους.
- Ακατάλληλο για παιδιά κάτω των 14 ετών. Η χρήση από παιδιά προϋποθέτει επιτήρηση ενηλίκου.
- Βεβαιωθείτε πως οι εφεδρικοί έλικες έχουν τοποθετηθεί σωστά για να αποφεύγετε ατυχήματα.
- Ακολουθήστε τους εγχώριους κανόνες απόρριψης του προϊόντος.

Συντήρηση του Arcade Drone

Παρακαλούμε ΜΗΝ

- Βρέχετε το Drone.
- Ρίχνετε κάτω το Drone καθώς αυτό θα ακυρώσει την εγγύησή σας.
- Ανοίγετε το Drone σας καθώς δεν υπάρχουν μέρη επισκευάσιμα από εσάς μέσα.
- Χρησιμοποιείτε άλλο τροφοδοτικό από αυτό που παρέχεται.
- Εκθέτετε το Drone σας σε ακραίες θερμοκρασίες ή απότομες αλλαγές ζεστού κρύου και ανάποδα.

Παρακαλούμε

- Καθαρίστε το Drone σας με ένα απαλό στεγνό πανί χωρίς απορρυπαντικά.

Χαρακτηριστικά

Μήκος καλωδίου	600 mm
Μπαταρία	580 mAh
Χρόνος φόρτισης	μέχρι 1.5 ώρα
Χρόνος πτήσης	μέχρι 7 λεπτά
Συχνότητα	2.4 GHz
Μπαταρίες	4 x AA
Μέγεθος drone	H80 x W330 x D330 (mm)
Βάρος drone	118 g

Αντιμετώπιση προβλημάτων

Αν αντιμετωπίζετε οποιοδήποτε ασυνήθιστο πρόβλημα με το Arcade drone σας, προσγειώστε το με ασφάλεια, απενεργοποιήστε το χειριστήριο και αποσυνδέστε προσεκτικά την μπαταρία.

Ελπίζουμε πως τώρα έχετε πλέον όλες τις απαραίτητες πληροφορίες για να ξεκινήσετε, όμως αν αντιμετωπίζετε το οποιοδήποτε πρόβλημα, επικοινωνήστε μαζί μας στο: support@kondor.co.uk. Εάν έχετε κάποιο συγκεκριμένο ερώτημα αναφορικά με το προϊόν παρακαλούμε θυμηθείτε να αναφέρετε το μοντέλο του (**DROCAM4**) στο email σας, καθώς αυτό θα βοηθήσει τους τεχνικούς μας να διαχειριστούν το πρόβλημα.

Η χρήση και λειτουργία του Drone είναι πέραν του ελέγχου μας. Η εγγύηση του Drone είναι περιορισμένη και αναφέρεται σε κατασκευαστικά λάθη ή ελαττωματικά υλικά. Παρακαλούμε βεβαιωθείτε πως χρησιμοποιείτε το προϊόν με προσοχή και σύμφωνα με τις οδηγίες, καθώς δεν είμαστε υπεύθυνοι για ζημιές ή ατυχήματα που μπορούν να προκληθούν από κακή χρήση.

Παρακαλούμε μην ανοίξετε το προϊόν. Δεν υπάρχουν επισκευάσιμα μέρη για εσάς μέσα στο προϊόν. Η απόπειρα προσωπικής επισκευής ακυρώνει την εγγύησή σας.

Παρακαλούμε ακολουθήστε τους εγχώριους κανόνες απόρριψης του προϊόντος.

<<ICON>> Μην απορρίπτεται την μπαταρία λιθίου στα κοινά σκουπίδια. Ρίξτε την σε κάδο ανακύκλωσης μπαταριών.

JB. 4010 / Made in China. © Kondor Ltd 2016. Christchurch, Dorset, BH23 4FL, UK